PNOTOL
Safe Pressure Materials...

ÜRÜN KATALOĞU

Basınç ve Seviye Kontrol Ürünleri



PNOTOL
Safe Pressure Materials...

Endüstriyel Kontrol Teknolojilerinde Güvenilir Çözümler

PNOTOL, hidrolik ve pnömatik kontrol ekipmanları alanında uzmanlaşmış bir endüstriyel kontrol teknolojileri üreticisidir. Basınç anahtarlarıyla başlayan ürün gamını; sıcaklık, seviye ve akış kontrol cihazlarıyla sürekli geliştirerek endüstriyel otomasyonun ihtiyaç duyduğu güvenilir çözümleri tek bir çatı altında sunar.

40 yılı aşkın sektör deneyiminden aldığı güçle PNOTOL; Ar-Ge, üretim, satış ve satış sonrası destek süreçlerini bütüncül bir mühendislik yaklaşımıyla yürütür. Kullanıcı dostu, uzun ömürlü ve uluslararası standartlara uygun ürünler geliştirirken; kalite odaklı üretim anlayışı ve OEM iş birlikleriyle farklı sektörlerin ihtiyaçlarına sürdürülebilir çözümler sunmayı hedefler.



pnotol.com

İçindekiler

PNOTOL

Kurumsal Giriş 02
Ürün Grupları Genel Görünüm 04

BASINÇ

01 MT SERİSİ
Basınç Anahtarı 06

Ürün Tanımı + Ürün Özellikleri 07
Sipariş Kodu 08
Elektrik Bağlantı Şeması + Diferansiyel Fark Grafiği I 09
Diferansiyel Fark Grafiği II + Teknik Boyutlar / N1 10
Teknik Boyutlar / N2 + N3 11
Teknik Boyutlar / MT M Serisi N3 + MTP 12
Teknik Boyutlar / MTL N3 13

02 GT SERİSİ
Basınç Anahtarı 14

Ürün Tanımı + Ürün Özellikleri 15
Sipariş Kodu Şeması + Elektrik Bağlantı Diagramı 16
Difransiyel Diagram + Teknik Ölçüler I 17
Teknik Ölçüler II 18

Seviye

03 LFS SERİSİ
Seviye Anahtarı 20

Ürün Tanımı + Ürün Özellikleri 21
Sipariş Kodu 22
Elektrik Bağlantı Şeması + Diferansiyel Fark Grafiği I 23

04 SG SERİSİ
Seviye Anahtarı 24

Ürün Tanımı + Ürün Özellikleri 25
Sipariş Kodu Şeması + Elektrik Bağlantı Diagramı 26
Difransiyel Diagram + Teknik Ölçüler I 27

Sıcaklık

05 TST SERİSİ
Termostat 29

Ürün Tanımı + Ürün Özellikleri 30
Sipariş Kodu 31
Elektrik Bağlantı Şeması + Diferansiyel Fark Grafiği I 32

Dolum Ve Test Kitleri

06 AFT10 Serisi
Seviye Anahtarı 34

Ürün Tanımı + Ürün Özellikleri 35
Sipariş Kodu + Elektrik Bağlantı Şeması 36
Teknik Boyutlar 37
Teknik Boyutlar II 38

Ürün Grupları

BASINÇ

01 MT SERİSİ
Basınç Anahtarı



02 GT SERİSİ
Basınç Anahtarı



SEVİYE

03 LFS SERİSİ
Seviye Anahtarı



04 SG SERİSİ
Seviye Göstergesi



SICAKLIK

05 TST SERİSİ
Termostat



DOLUM VE TEST KİTLERİ

06 AFT10 SERİSİ
Akümülatör Dolum Kiti



PNOTOL®
Safe Pressure Materials...

BASINÇ ANAHTARI

Basınç Kontrol Ürünleri



PNOTOL
Safe Pressure Materials...

01

MT SERİSİ

BASINÇ ANAHTARI



ÜRÜN TANIMI

MT Serisi basınç anahtarları, sisteminizdeki basınç değişimlerine duyarlı olarak elektrik devresini açma veya kapama işlevi görür. SPDT konnektör ile NO/NC elektrik bağlantı seçeneği sunarak esnek kullanım imkanı sağlar.

Üzerinde bulunan ayar volanı sayesinde istenilen basınç seviyesine kolayca ayarlanabilir. Ayrıca, kilitleme mekanizması, titreşimli ortamlarda ayarlanan değerin korunmasını sağlar.

Gerçek zamanlı basınç takibi için basınç ölçerli model opsiyonel olarak tercih edilebilir.

Şok basınçlara karşı yüksek dirençli yapısı sayesinde zorlu çalışma koşullarında dahi güvenilir performans sunar.

MT Serisi, 0,2 bar ile 600 bar arasında beş farklı basınç aralığı seçeneğiyle birlikte alt blok bağlantı, yan blok bağlantı ve rekor bağlantı, pano tipi rekor bağlantı seçenekleri sunarak geniş bir uygulama alanına hitap eder.

PNOTOL marka basınç anahtarları, basınç sisteminizde hassas, dayanıklı ve güvenilir kontrol sağlar.



ÜRÜN ÖZELLİKLERİ

ELEKTRİK

Konnektör Tipi:	DIN 43650-A
Max Besleme Gerilim:	250 VAC
Akım (Max. VAC):	3 telli
Bağlantı Prensibi:	SPDT
Çıkış Sinyali:	5A
Çıkış Sinyali:	NO/NC
Switch Çevrim Ömrü (Cycle):	5.000.000 Çevrim

BASINÇ

Min. Sinyal Basıncı:	7 bar, 101 psi, 700 kPa, 0.7Mpa
Max Sinyal Basıncı:	600 bar, 8702 Psi, 60000kPa, 60 Mpa
Patlama Basıncı:	Sipariş kodu şemasını inceleyiniz.
Basınç Göstergesi:	Opsiyonel

METERYAL

Mekanik Bağlantı:	Yan Blok, Alt Blok, G1/4 rekor bağlantı
Gövde:	6013 Aluminyum
Sızdırmazlık Elemanı:	NBR ve Teflon

UYARI: Teknik dökümanda belirtilen değerler test edilmiş maksimum değerlerdir. Bu değerlerin dışında kullanım yapmayınız. Agresif sıvı ve kimyasallarla kullanmadan önce bize danışınız. Çalışma ömrünü uzatmak için filtrasyon kullanınız ve şok basınçlardan kaçınınız.

SİPARİŞ KODU ŞEMASI

MODEL	KONNEKTÖR	BASINÇ GÖSTERGESİ	MEKANİK BAĞLANTI TİPİ	BASINÇ		
				Basınç Aralığı	Basınç Anahtarı Pmax	Basınç Göstergesi (Opsiyonel)
MT Model Basınç Anahtarı	**MOC** "Opsiyonel" M12*1 4 PIN Connector NO/NC Bu alan boş bırakılırsa, ürün standart hali olan **DIN43650A konnektör** tipiyle sevk edilir.	**M** "Opsiyonel" Sistem basıncını anlık takip edebilmek için basınç göstergeli modeli tercih edebilirsiniz. Tercih etmiyorsanız alanı boş bırakınız.	**N1** Yan Blok Bağlantı **N2** Alt Blok Bağlantı **N3** G1/4" rekor Bağlantı	**50** 5-50 bar **100** 10-100 bar **200** 10-200 bar **350** 20-350 bar **600** 50-600 bar	650 bar 650 bar 650 bar 650 bar 650 bar	0...60 bar Pmax=60 bar 0...160 bar Pmax=100 bar 0...250 bar Pmax=250 bar 0...400 bar Pmax=400 ba 0...600 bar Pmax=600 bar
MTL Model Diyaframlı Tip Basınç Anahtarı	**MOC** "Opsiyonel" M12*1 4 PIN Connector NO/NC	Uygulanmaz	**N3** G1/4" rekor Bağlantı	**002** 0,2...2 bar **012** 1...12 bar	150 bar 150 bar	-
MTP Model Pano Tipi Basınç Anahtarı	**MOC** "Opsiyonel" M12*1 4 PIN Connector NO/NC Bu alan boş bırakılırsa, ürün standart hali olan **DIN43650A konnektör** tipiyle sevk edilir.	Uygulanmaz	**N3** G1/4" rekor Bağlantı	**70** 7-70 bar **160** 10-160 bar **300** 20-300 bar **400** 20-400 bar **600** 50-600 bar	650 bar 650 bar 650 bar 650 bar 650 bar	-

UYARI: Teknik dökümanda belirtilen değerler test edilmiş maksimum değerlerdir. Bu değerlerin dışında kullanım yapmayınız. Agresif sıvı ve kimyasallarla kullanmadan önce bize danışınız. Çalışma ömrünü uzatmak için filtrasyon kullanınız ve şok basınçlardan kaçınınız.

ELEKTRİK BAĞLANTI ŞEMASI

DIN 43650 A

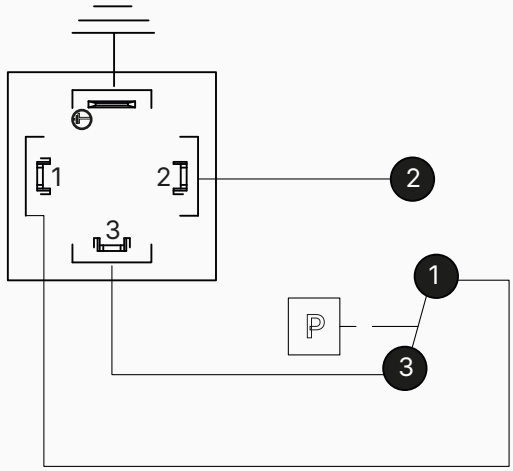

ANAHTAR FONKSİYONU

01 **Terminal 1 - 3 :**
Basınç artış durumunda üzerinden akım geçer. NA

02 **Terminal 1 - 2 :**
Basınç azalması durumunda veya basınç olmaması durumunda üzerinden akım geçer. NC

DİFRANSİYEL FARK GRAFİĞİ

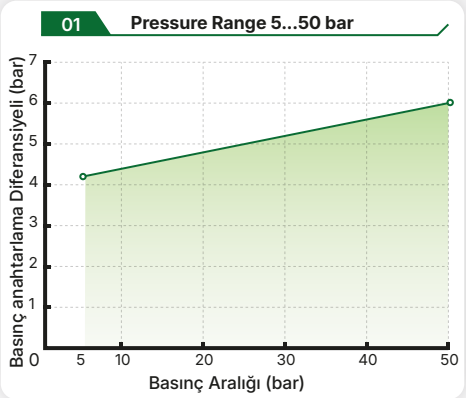

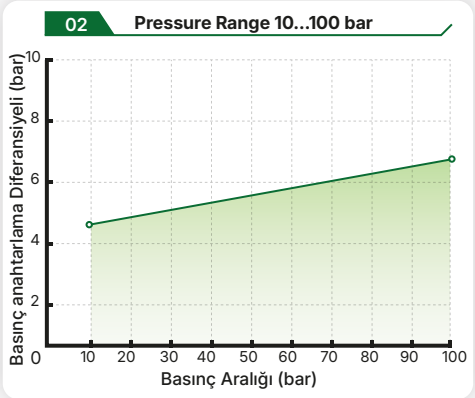

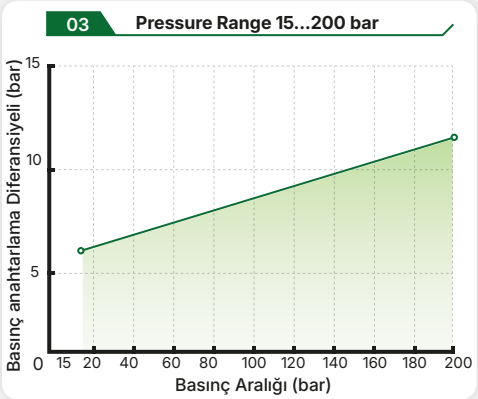

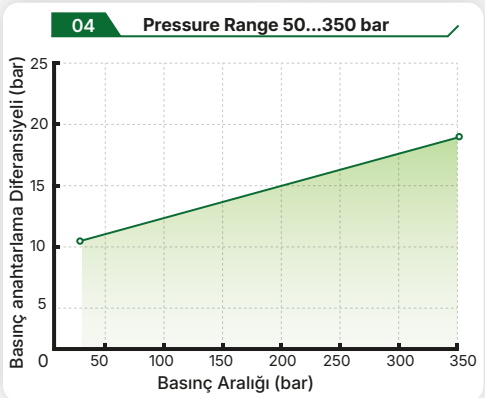

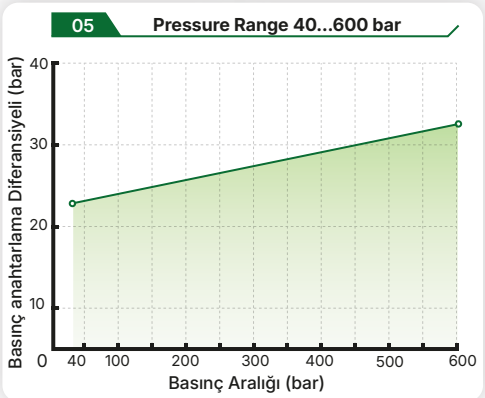

UYARI: Teknik dökümanda belirtilen değerler test edilmiş maksimum değerlerdir. Bu değerlerin dışında kullanım yapmayınız. Agresif sıvı ve kimyasallarla kullanmadan önce bize danışınız. Çalışma ömrünü uzatmak için filtrasyon kullanınız ve şok basınçlardan kaçınınız.

DİFRANSİYEL FARK GRAFİĞİ

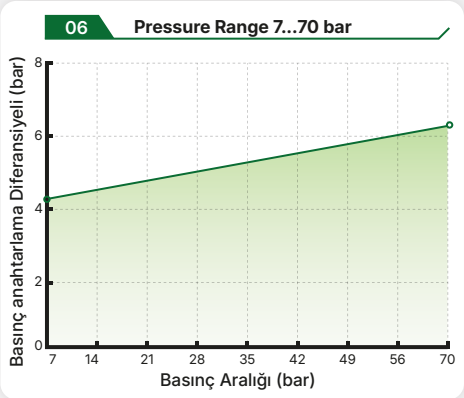

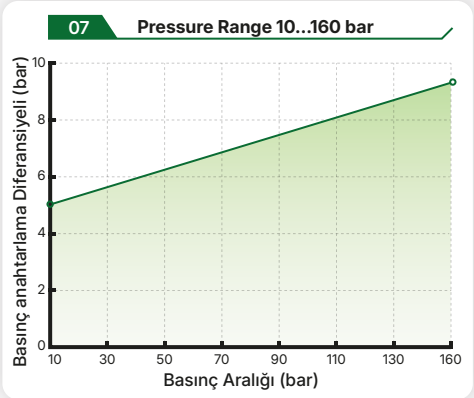

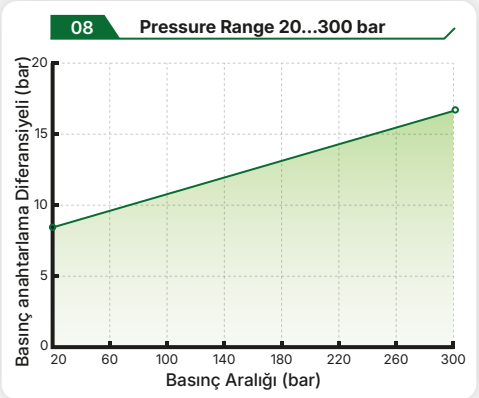

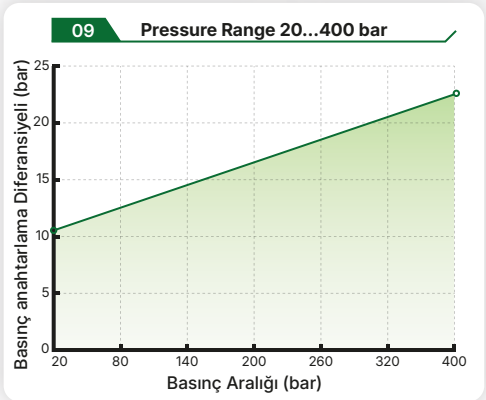

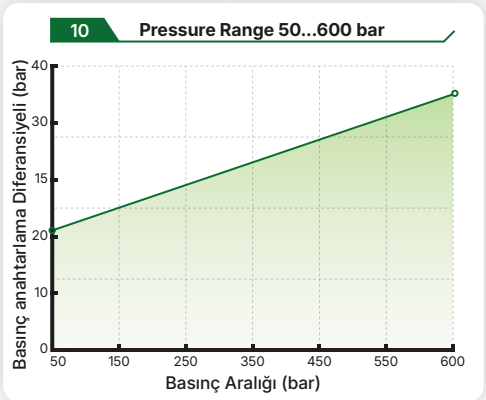

TEKNİK BOYUTLAR

MT Serisi N1 Bağlantı

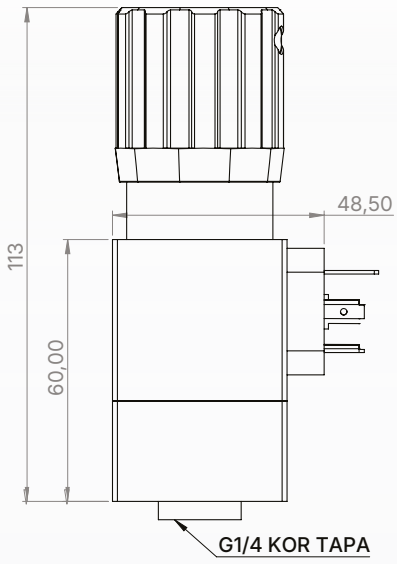

YAN BAĞLANTI

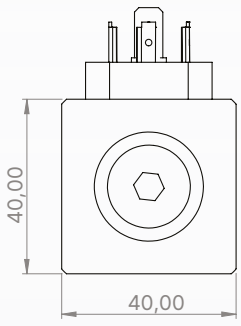

YAN BAĞLANTI

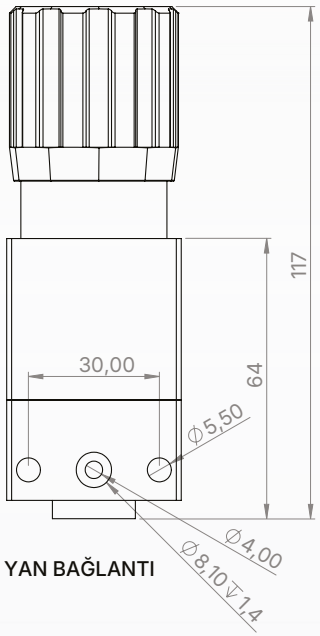

YAN BAĞLANTI

TEKNİK BOYUTLAR

MT Serisi N2 Bağlantı

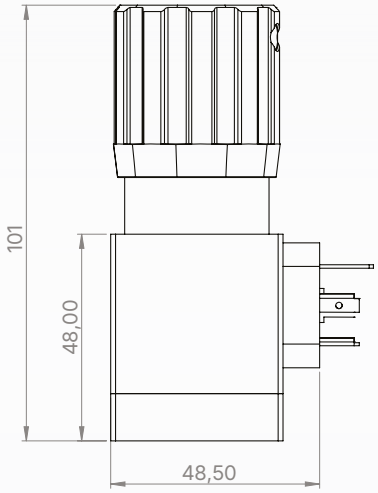

ALT BLOK BAĞLANTI

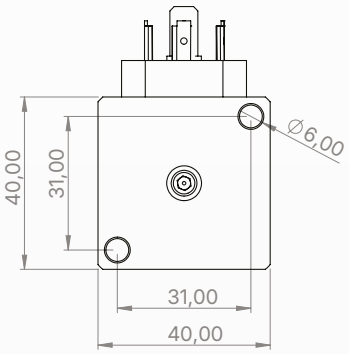

ALT BLOK BAĞLANTI

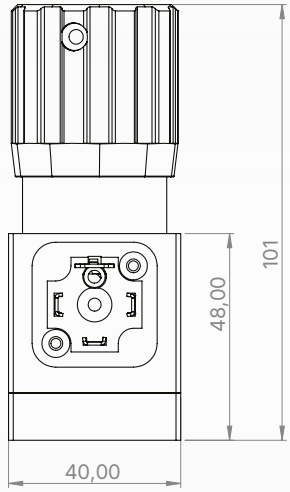

ALT BLOK BAĞLANTI

MT Serisi N3 Bağlantı

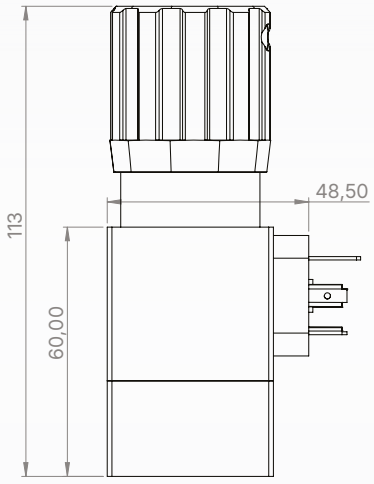

REKOR BAĞLANTI

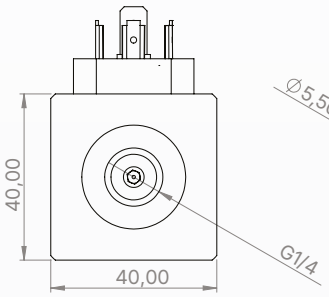

REKOR BAĞLANTI

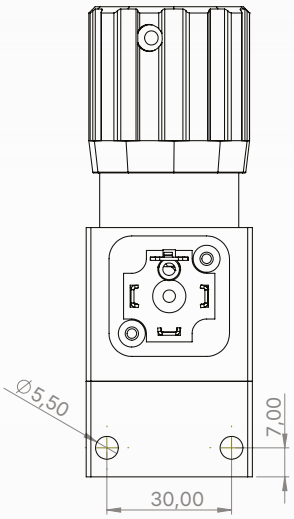

REKOR BAĞLANTI

TEKNİK BOYUTLAR

MT M Serisi N3 Bağlantı

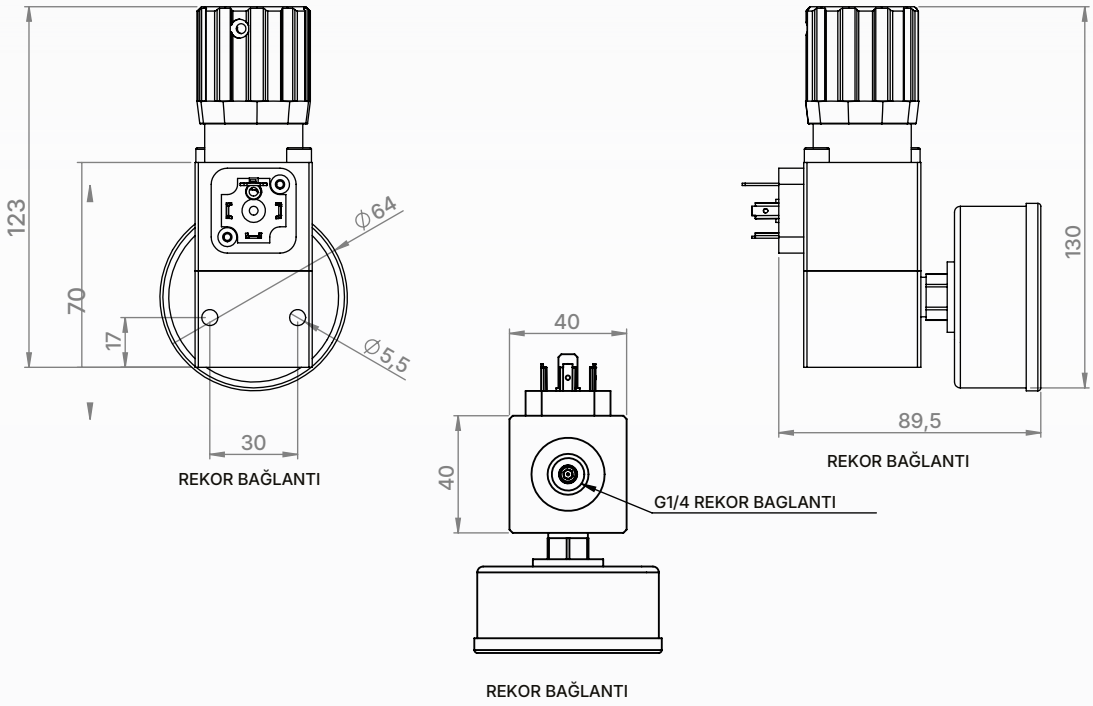

MTP

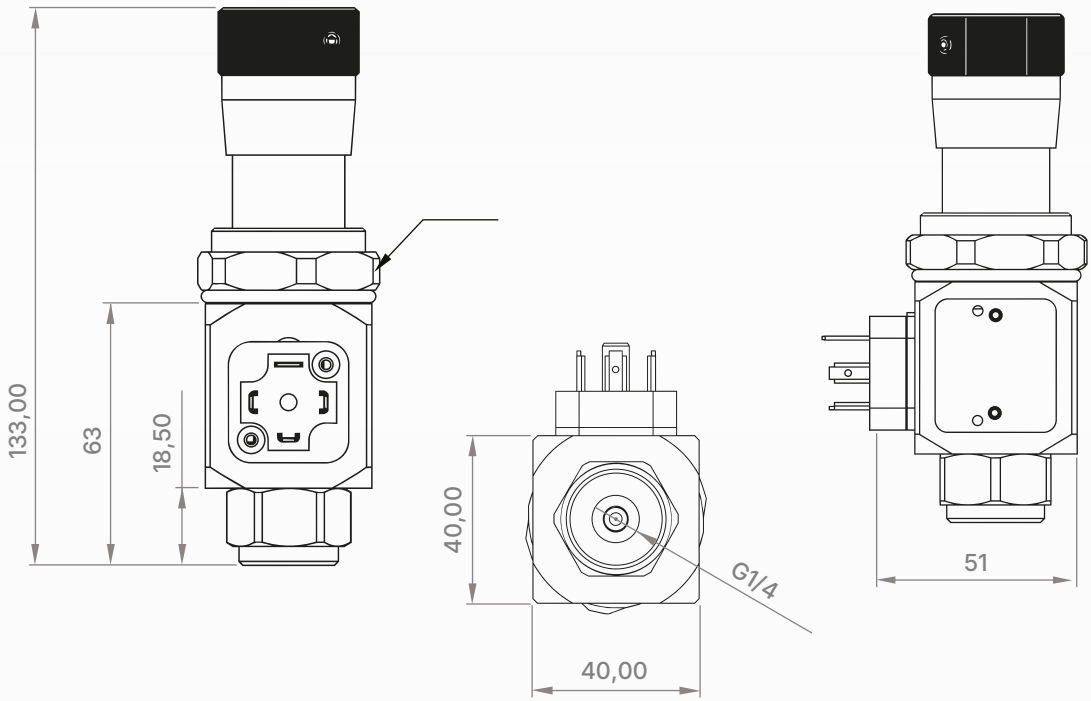

TEKNİK BOYUTLAR

MTL N3 Bağlantı

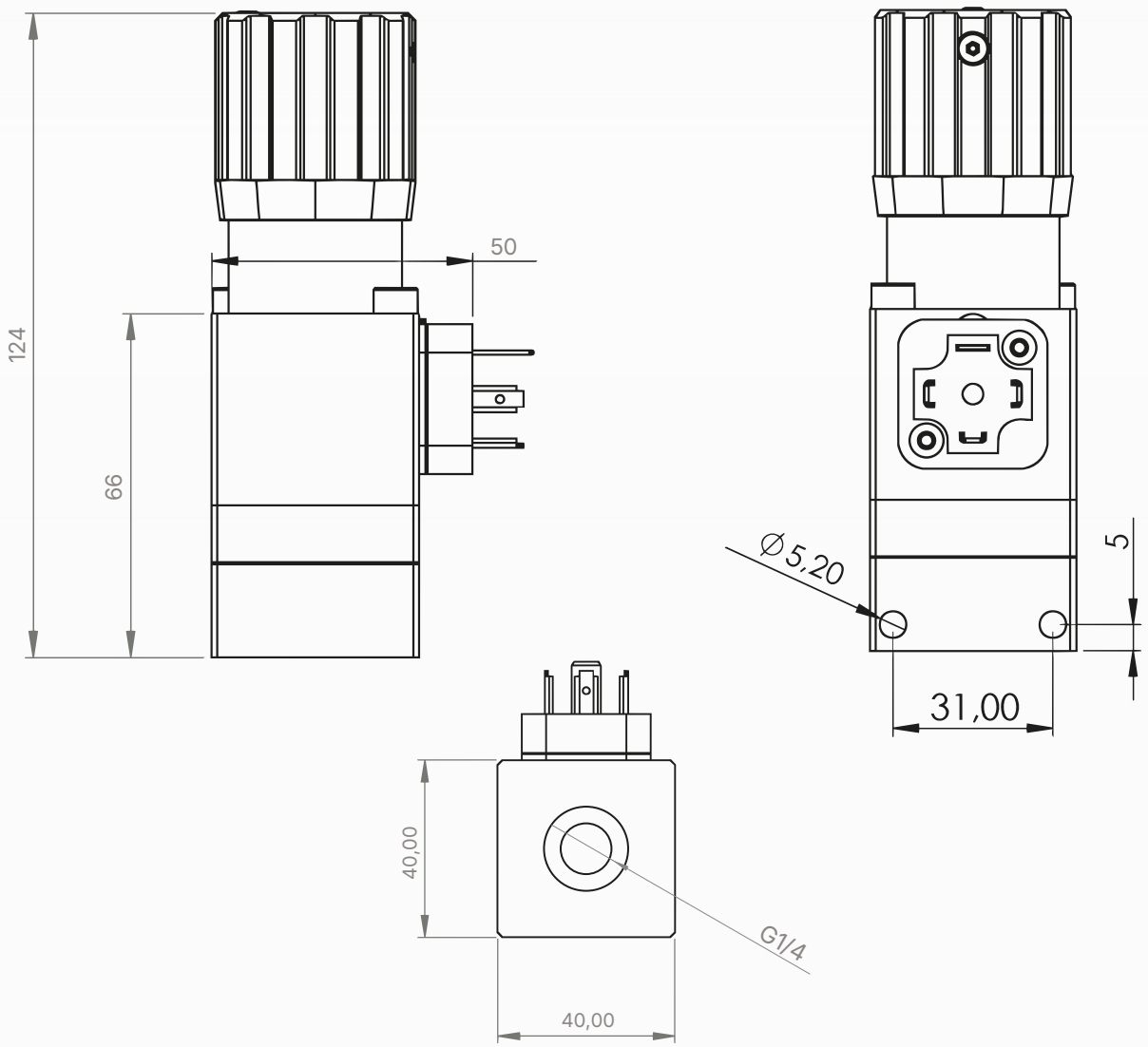

MTL

PNOTOL
Safe Pressure Materials...

02

GT SERİSİ

BASINÇ ANAHTARI



ÜRÜN TANIMI

GT Serisi basınç anahtarları, sistemdeki basınç değişimlerine bağlı olarak elektrik devresini açıp kapatarak hassas kontrol uygulamaları için tasarlanmıştır.

Kompakt boyutları ve hafif yapısı sayesinde, sınırlı alan bulunan montajlar için idealdir. GT Serisi, kontrol devreleri için optimize edilmiş olup, düşük elektrik yüklerinde güvenilir performans sunar.

Modele bağlı olarak NO veya NO/NC kontak seçenekleri sunularak farklı sistem ihtiyaçlarına esnek çözümler sağlar.

Ayar mekanizması, istenilen basınç değerinin kolay ve hassas şekilde ayarlanmasına imkân tanır. Ayar yapıldıktan sonra değer sabit kalır ve zorlu çalışma koşullarında dahi kararlı bir çalışma sağlar.

GT Serisi, farklı uygulamalara uyum sağlamak için çeşitli bağlantı seçenekleri ve basınç aralıkları sunar. Dayanıklı yapısı sayesinde uzun ömürlü ve güvenilir anahtarlama performansı sağlar.

PNOTOL GT Serisi basınç anahtarları, modern endüstriyel sistemlerde basınç kontrolü için kompakt, verimli ve maliyet etkin bir çözüm sunar.



ÜRÜN ÖZELLİKLERİ

ELEKTRİK

Çıkış Sinyali	SPDT çıkış
Elektriksel Yapı	NO/NC NO NC
Max. Besleme Gerilim	125 VAC
Kablolama prensibi	2 kablolu, 3 kablolu
Akım	Max. VAC: 3A
Bağlantı Prensibi	G1/4'' - G1/8'' - 1/4'' BSPT 1/8'' BSPT - M10 ×1,0 M12×1,5 - 1/8''NPT - 1/4''NPT
Anahtarlama Ömrü	5.000.000 cycles
Çalışma Derecesi	+85 °C 212 °F... -40 °C 20°F

BASINÇ

Min. Sinyal Basıncı:	0,2 bar, 2,9 psi, 20 kPA, 0,02 Mpa
Max Sinyal Basıncı:	400 bar, 5801 psi, 40.000 kPa, 40 MPa
Patlama Basıncı (PMax)	Sipariş kodu şemasını inceleyiniz.
Basınç Göstergesi:	Opsiyonel

METERYAL

Mekanik Bağlantı:	Sipariş kodu şemasını inceleyiniz.
Gövde:	Kaplamalı Çelik, Pirinç, Paslanmaz Çelik
Sızdırmazlık Elemanı:	Viton, HNBR, NBR

UYARI: Teknik dökümanda belirtilen değerler test edilmiş maksimum değerlerdir. Bu değerlerin dışında kullanım yapmayınız. Agresif sıvı ve kimyasallarla kullanmadan önce bize danışınız. Çalışma ömrünü uzatmak için filtrasyon kullanınız ve şok basınçlardan kaçınınız.

SİPARİŞ KODU ŞEMASI

MODEL	Basınç Göstergesi	Sızdırmazlık	Gövde Türü	Mekanik Bağlantı	Elektrik Bağlantı	Basınç			Set basıncı	Basınç Şartı
						Basınç Aralığı	Basınç Anahtarı Pmax	Basınç Göstergesi (Optional)		
GT Model Basınç Anahtarı	**M** Sistem basıncını gerçek zamanlı olarak izlemek için basınç göstergeli modeli seçebilirsiniz. İstemiyorsanız, lütfen bu alanı boş bırakın.	**H** HNBR **V** Viton Belirtilmediği takdirde **NBR** sızdırmazlık uygulanır.	**R** Pirinç **S** 304 Pazlanmaz Çelik Belirtilmediği takdirde **standart çelik gövde (koruyucu kaplamalı)** uygulanır.	**N3** G1/4'' **N4** G1/8'' **N5** 1/4'' BSPT **N6** 1/8'' BSPT **N7** M10 ×1,0 **N7** M12×1,5 **N8** 1/8''NPT **N9** 1/4''NPT	**NO** Normalde Açık Fast-on teminal ile sevk edilir **NC** Normalde Kapalı Fast-on teminal ile sevk edilir. **FOC** Normalde Açık/Kapalı Fast-on teminal ile sevk edilir. **SOC** Normalde Açık/Kapalı DIN43650 A Soket Bağlantı **LOC** Normalde Açık/Kapalı DIN43650 A Soket Bağlantı ***Kilitlenebilir.***	**002** 0,2 - 2 bar **012** 1 - 12 bar **050** 5 - 50 bar **100** 10 - 100 bar **300** 20 - 300 bar **400** 50 - 400 bar	40 bar 40 bar 600 bar 600 bar 600 bar 600 bar	0...2,5 bar Pmax= 2,5 bar 0...16 bar Pmax=16	Set basıncı talep ediliyorsa bu alana değer yazılmalıdır.	**D** Düşen basınç set. **Y** Artan basınç set. Set edilmiş bir basınç değeri belirttiyseniz basınç şartını belirtiniz.

ELEKTRİK BAĞLANTI DİYAGRAMI

LOC

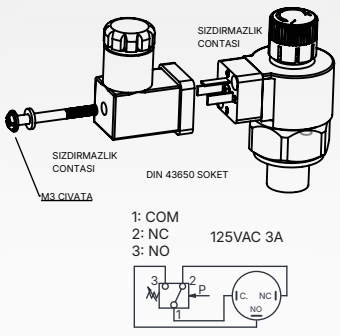

1: COM
2: NC
3: NO
125VAC 3A

SOC

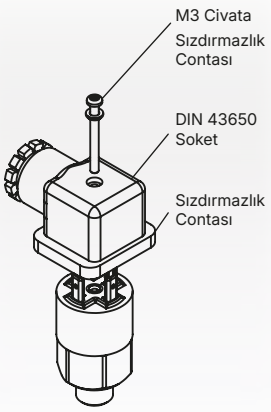

1: COM
2: NC
3: NO
125VAC 3A

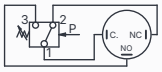

FOC

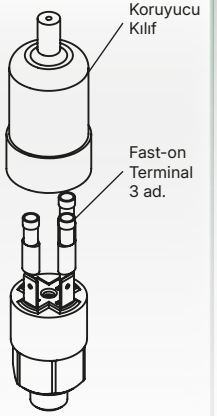

1: COM
2: NC
3: NO
125VAC 3A

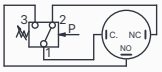

NO

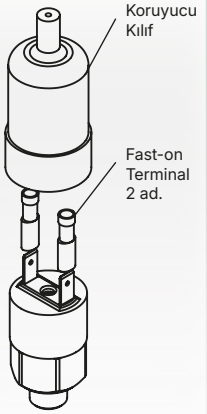

NO



125VAC 3A

NC

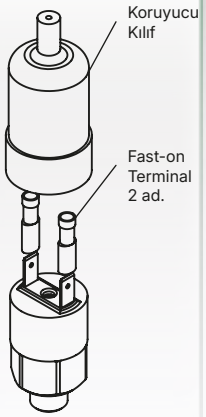

NC

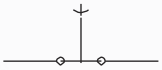

125VAC 3A

UYARI: Teknik dökümanda belirtilen değerler test edilmiş maksimum değerlerdir. Bu değerlerin dışında kullanım yapmayınız. Agresif sıvı ve kimyasallarla kullanmadan önce bize danışınız. Çalışma ömrünü uzatmak için filtrasyon kullanınız ve şok basınçlardan kaçınınız.

DİFRANSİYEL FARK GRAFİĞİ

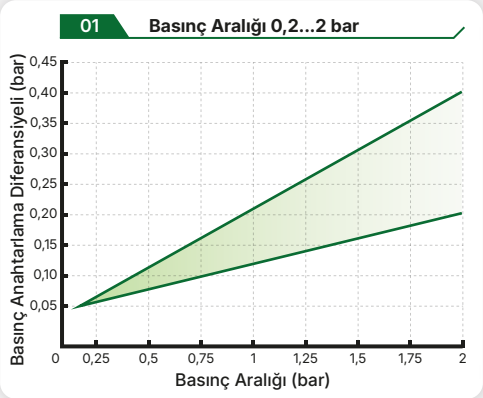

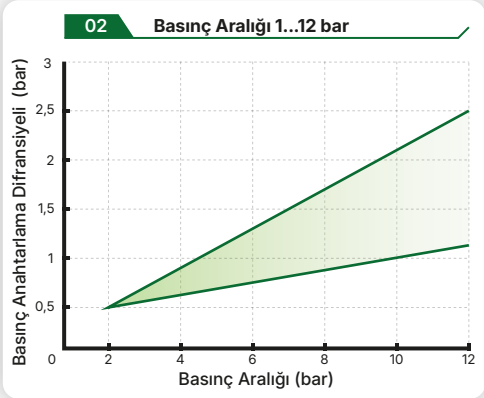

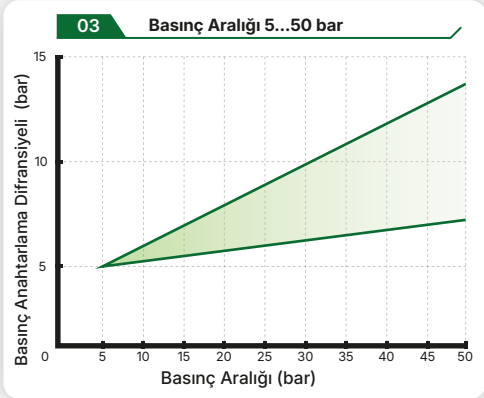

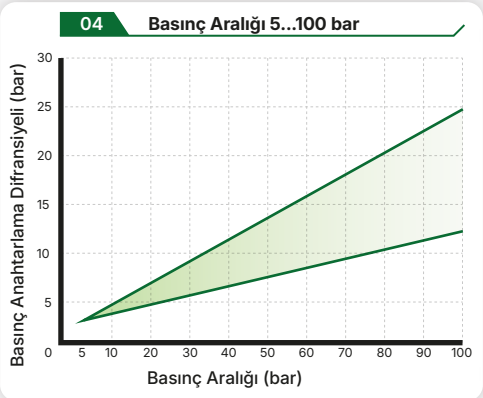

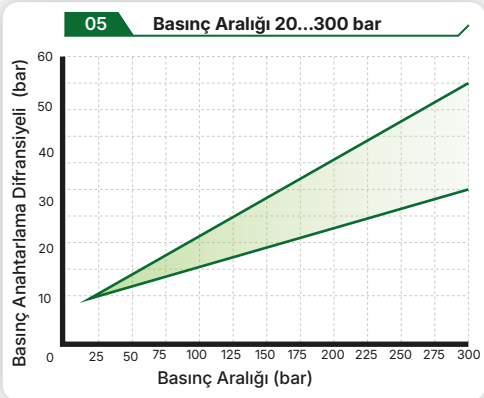

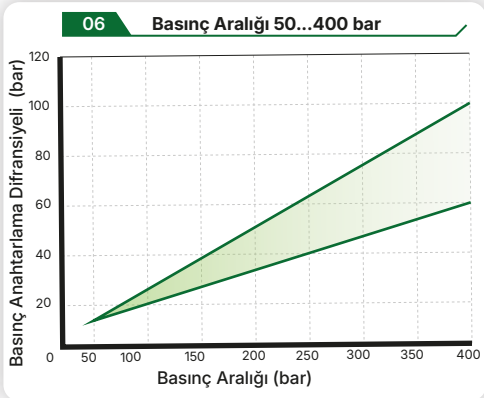

TEKNİK BOYUTLAR

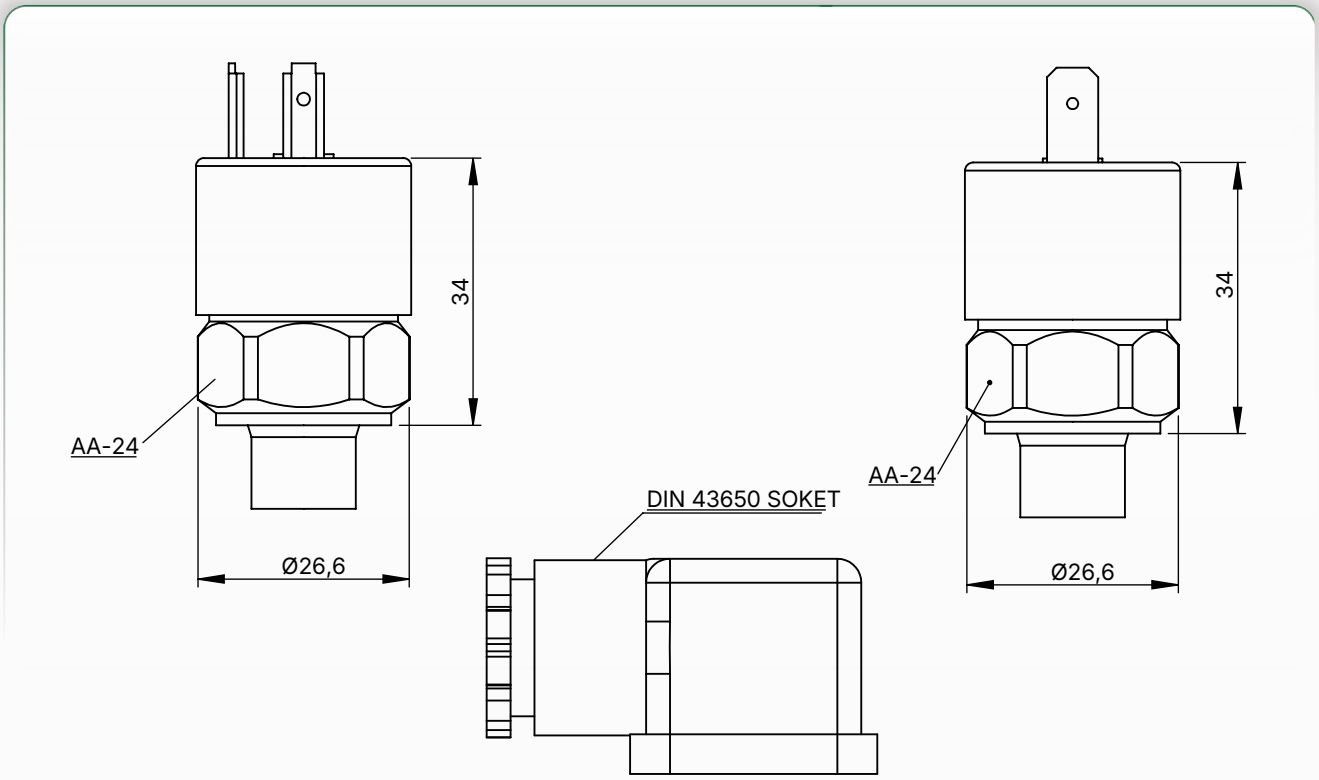

TEKNİK BOYUTLAR

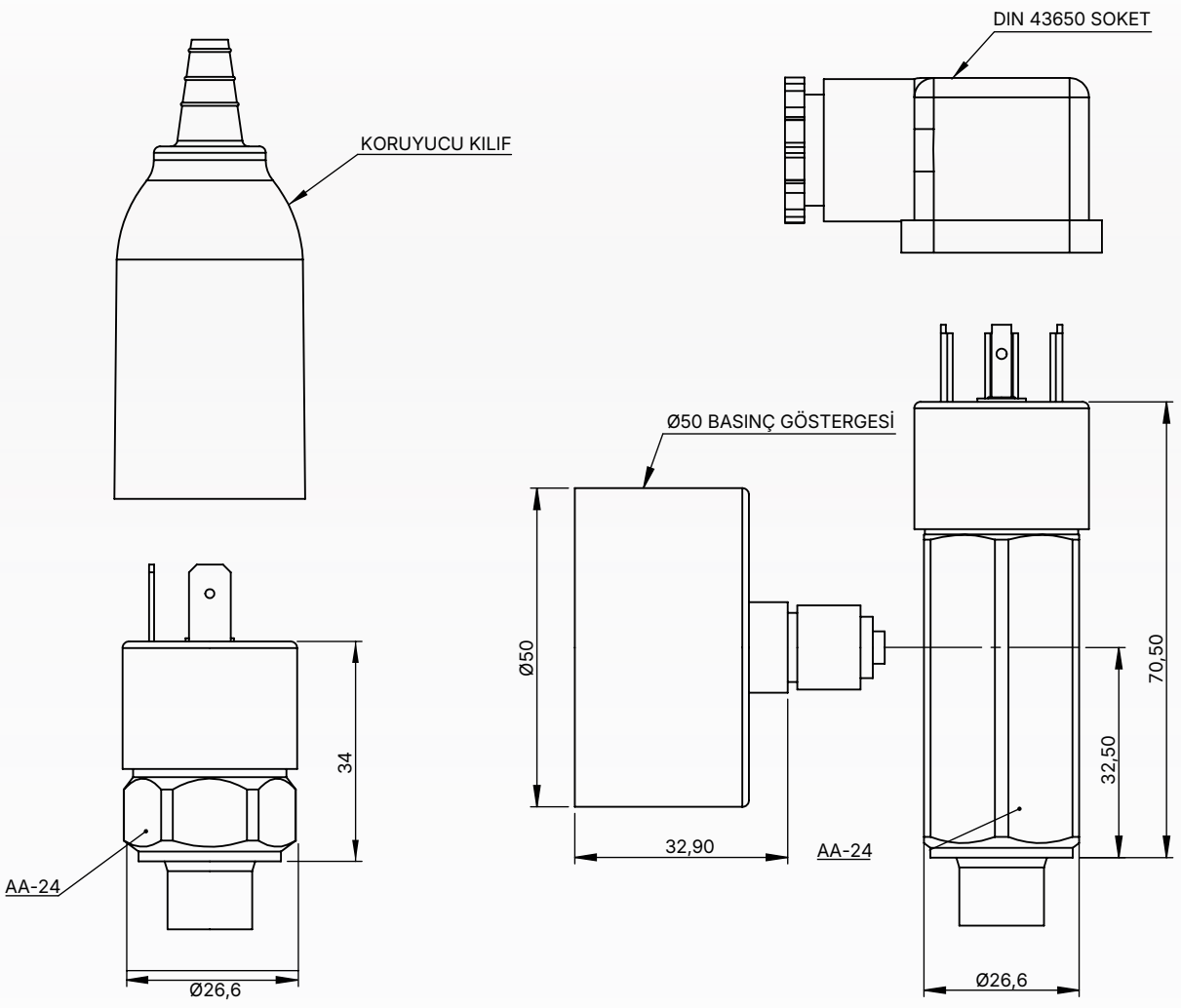

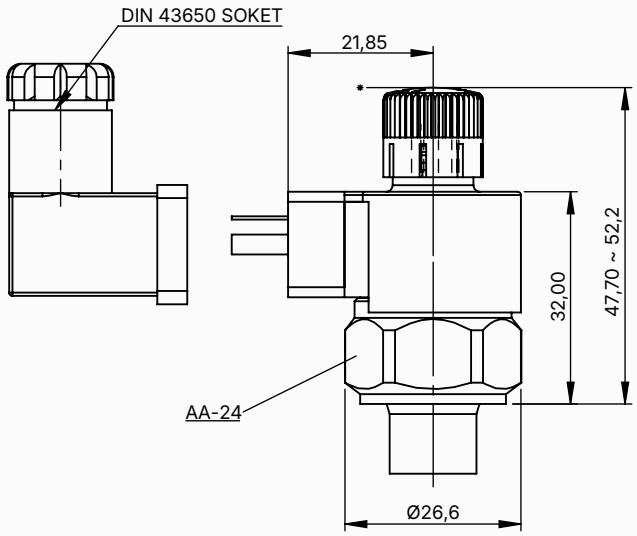

PNOTOL®
Safe Pressure Materials...

SEVİYE

Seviye İzleme Ürünleri

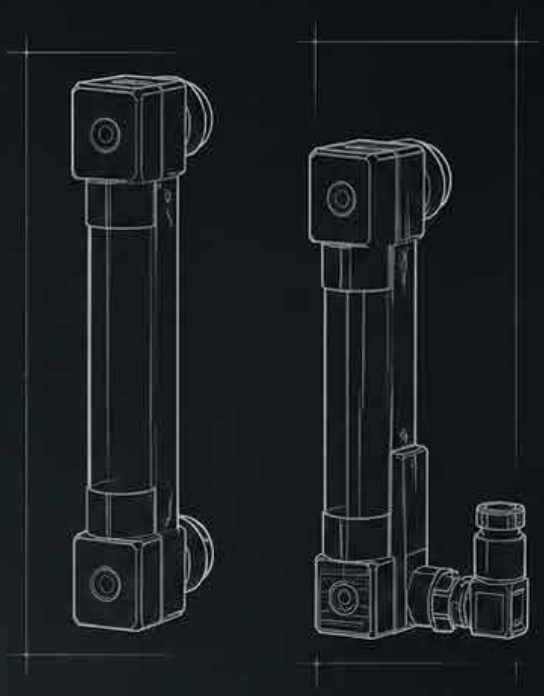

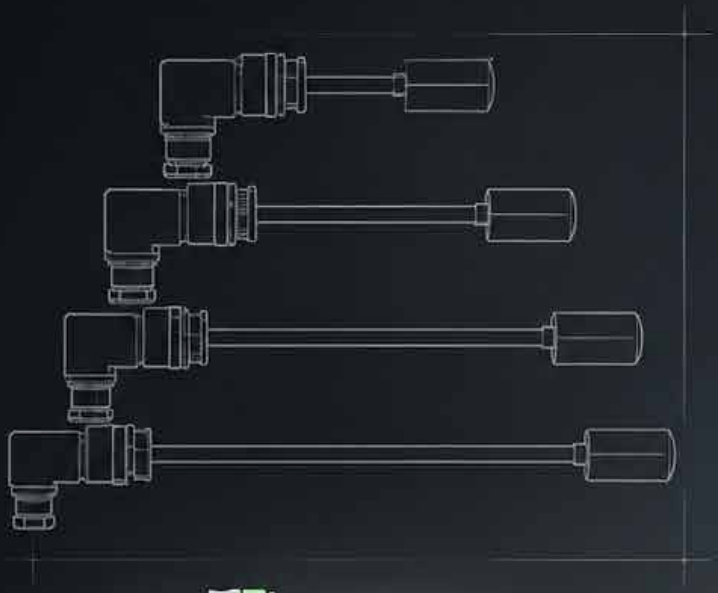



PNOTOL
Safe Pressure Materials...

03

LFS SERİSİ

SEVİYE ANAHTARI



ÜRÜN TANIMI

LFS Serisi PNOTOL seviye şalterleri, hidrolik yağ, mineral yağ ve benzeri sıvıların bulunduğu tanklarda minimum veya maksimum seviyenin algılanması amacıyla geliştirilmiştir.

Manyetik şamandıra ve reed kontak prensibi ile çalışan ürün, sıvı seviyesinin belirlenen noktaya ulaşması durumunda elektriksel çıkış vererek alarm, ikaz veya sistem kontrol uygulamalarında kullanılabilir.

Kompakt yapısı, kolay montaj imkânı ve yüksek güvenilirliği sayesinde hidrolik güç üniteleri, yağ tankları, endüstriyel makineler ve mobil hidrolik uygulamalarda tercih edilmektedir.



ÜRÜN ÖZELLİKLERİ

ELEKTRİK

Anahtarlama Prensibi	Reed Kontakt
Kontak Yapısı	NO / NC / SPDT (modele bağlı)
Max. Akım (Max. VAC)	0,5 A
Maks. Anahtarlama Gerilimi	48 VAC/DC
Maks. Anahtarlama Gücü	10 W
Anahtarlama Ömrü	1.000.000 cycle
Koruma Sınıfı	IP65
Kablo Çıkışı	2 veya 3 damarlı

BASINÇ

Çalışma Prensibi	Manyetik Şamandıralı
Montaj Pozisyonu	Dikey
Maks. Çalışma Basıncı	10 bar
Çalışma Sıcaklığı	-20°C ... +80°C
Minimum Yoğunluk	0,75 g/cm³
Histerezis	Yaklaşık 5 mm
Şamandıra Hareketi	Serbest

METERYAL

Gövde Borusu	Pirinç, Paslanmaz Çelik AISI 304
Şamandıra	NBR Köpük veya Paslanmaz Çelik
Conta	Klindirik Conta
Bağlantı Başlığı	6013 Alüminyum
Opsiyonel Conta	Viton / EPDM

UYARI: Teknik dökümanda belirtilen değerler test edilmiş maksimum değerlerdir. Bu değerlerin dışında kullanım yapmayınız. Agresif sıvı ve kimyasallarla kullanmadan önce bize danışınız. Çalışma ömrünü uzatmak için filtrasyon kullanınız ve şok basınçlardan kaçınınız.

SİPARİŞ KODU ŞEMASI

MODEL	Boru Malzemesi	Kontak	Sızdırmazlık
LFS Model Seviye Anahtarı	**S** Paslanmaz Çelik AISI 304 ''Bu alan boş bırakılırsa Pirinç malzeme olarak hazırlanır.''	**NO** Alt seviyede sinyal verir Tek Kontak Normalde Açık (NO) **DO** Alt seviyede ve Üst Seviyede Sinyal verir Çift Kontak Normalde Açık (NO) & Normalde Açık (NO) **OC** Alt seviyede Normalde Açık (NO), Kalan Seviyelerde Normalde Kapalı (NC) sinyal verir.	**100** 100 mm **150** 150 mm **200** 200 mm **250** 250 mm **300** 300 mm **400** 400 mm **500** 500 mm **600** 600 mm **700** 700 mm

Talep edilen ara ölçü veya özel sinyal noktası olması durumunda bizimle direk iletişime geçiniz.

ELEKTRİK BAĞLANTI ŞEMASI

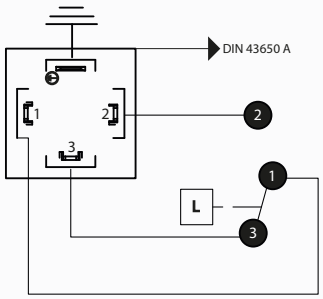

ANAHTAR FONKSİYONU

01 **Terminal 1 - 2 :**
Sıvı seviyesi alt seviyeye ulaştığında, terminal 1 ile terminal 2 arasında elektriksel bağlantı sağlanır. (NO – Normalde Açık)

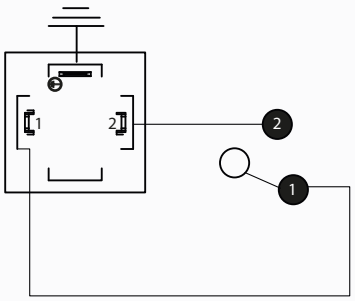

ANAHTAR FONKSİYONU

01 **Terminal 1 - 3 :**
Sıvı seviyesi üst seviyeye ulaştığında, terminal 1 ile terminal 3 arasında elektriksel bağlantı sağlanır. (NO – Normalde Açık)

02 **Terminal 1 - 2 :**
Sıvı seviyesi alt seviyede iken veya seviye bulunmadığında, terminal 1 ile terminal 2 arasında elektriksel bağlantı sağlanır.

UYARI: Teknik dökümanda belirtilen değerler test edilmiş maksimum değerlerdir. Bu değerlerin dışında kullanım yapmayınız. Agresif sıvı ve kimyasallarla kullanmadan önce bize danışınız. Çalışma ömrünü uzatmak için filtrasyon kullanınız ve şok basınçlardan kaçınınız.

TEKNİK BOYUTLAR

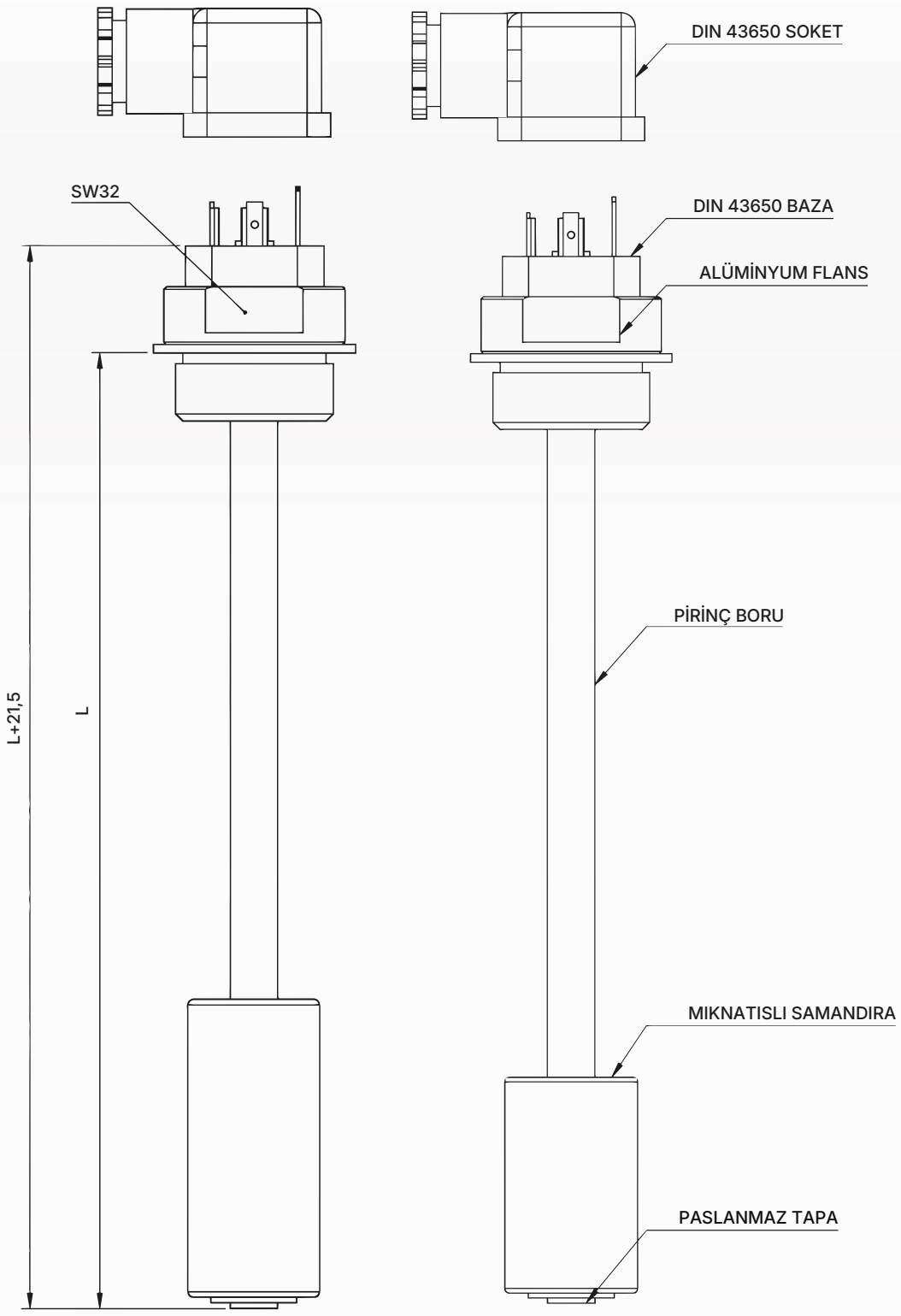

PNOTOL
Safe Pressure Materials...

04

SG SERİSİ

SEVİYE GÖSTERGESİ



ÜRÜN TANIMI

SG Serisi PNOTOL görsel seviye göstergeleri, tanklar, kazanlar ve sıvı içeren benzeri kaplarda sıvı seviyesinin doğrudan ve sürekli olarak izlenmesini sağlayan mekanik seviye gösterim elemanlarıdır.

Şeffaf tüp yapısı sayesinde, herhangi bir harici enerji kaynağına ihtiyaç duyulmadan sıvı seviyesi gözle kolayca izlenebilir. Tüp içerisindeki skala göstergesi, seviyenin hızlı ve net bir şekilde okunmasını sağlar.

Sadece görsel seviye takibi yapılan standart modellere ek olarak, ürün gamında elektrik kontaklı ve termometreli versiyonlar da yer almaktadır. Elektrik kontaklı modeller, belirlenen seviye noktasında anahtarlama yaparak alarm veya sistem kontrol üniteleriyle entegre edilebilir. Termometreli modeller ise seviye takibi ile birlikte sıcaklık bilgisinin izlenmesine olanak tanır.

Basit montaj yapısı sayesinde kolay kurulum imkânı sunar. Sağlam gövde yapısı ve endüstriyel kaliteye sahip malzemelerin kullanımı, uzun ömürlü ve güvenilir bir kullanım sağlar.



ÜRÜN ÖZELLİKLERİ

ELEKTRİK

Konnektör Tipi	DIN 43650-A
Max. Besleme Voltajı	48 V
Max. Akım (Max. VAC)	0,5 A
Bağlantı Prensibi	3-kablolu 2-kablolu
Koruma Sınıfı	IP65
Elektrik Konfigürasyonu	SPDT (COM – NO – NC)
Anahtarlama Ömrü (Cycle):	5,000,000 cycles
Anahtarlama Tipi:	Seviye noktasında mekanik anahtarlama

BASINÇ

Max. Çalışma Basıncı	2 bar
Montaj Tipi	Mekanik, görsel seviye göstergesi
Montaj Oryantasyonu	Dikey
Çalışma Sıcaklığı	-20°C ... +100°C

METERYAL

Saydam Tüp	Metakrilat (PMMA)
Koruyucu Kasa	6013 Aluminyum
Sızdırmazlık	NBR 90
Bağlantı Başlığı	6013 Alüminyum
Connection Bolts	Galvaniz kaplı çelik

UYARI: Teknik dökümanda belirtilen değerler test edilmiş maksimum değerlerdir. Bu değerlerin dışında kullanım yapmayınız. Agresif sıvı ve kimyasallarla kullanmadan önce bize danışınız. Çalışma ömrünü uzatmak için filtrasyon kullanınız ve şok basınçlardan kaçınınız.

SİPARİŞ KODU ŞEMASI

MODEL	Versiyon	Sızdırmazlık	Bağlantı Delikleri Merkez Mesafesi	Elektrik Sinyal Tipi
SG Model Seviye Göstergesi	**T** Termometreli **F** SPDT NO/NC Çift Kontak **FA** SPDT NO Normalde Açık Kontak *Boş bırakılırsa sadece seviye göstergesi demektir.*	**V** Viton Sızdırmazlık *Boş bırakılırsa NBR Sızdırmazlık Elemanları*	**127** 127 mm **150** 150 mm **176** 176 mm **254** 254 mm **305** 305 mm **381** 381 mm	**MAX** Üst seviye uyarı sinyali (Boş bırakılırsa standart versiyon)

NOT: Ürünler yanında DIN 43650 A tip soket ile sevk edilecektir.

ELEKTRİK BAĞLANTI ŞEMASI

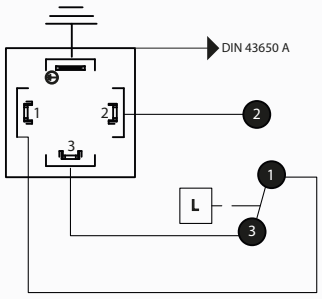

ANAHTAR FONKSİYONU

01 **Terminal 1 - 2 :**
Sıvı seviyesi alt seviyeye ulaştığında, terminal 1 ile terminal 2 arasında elektriksel bağlantı sağlanır. (NO – Normalde Açık)

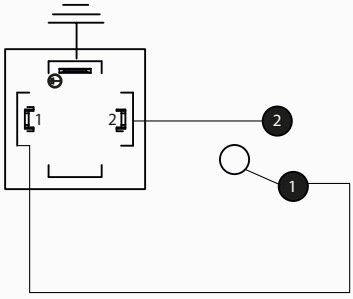

ANAHTAR FONKSİYONU

01 **Terminal 1 - 3 :**
Sıvı seviyesi üst seviyeye ulaştığında, terminal 1 ile terminal 3 arasında elektriksel bağlantı sağlanır. (NO – Normalde Açık)

02 **Terminal 1 - 2 :**
Sıvı seviyesi alt seviyede iken veya seviye bulunmadığında, terminal 1 ile terminal 2 arasında elektriksel bağlantı sağlanır.

UYARI: Teknik dökümanda belirtilen değerler test edilmiş maksimum değerlerdir. Bu değerlerin dışında kullanım yapmayınız. Agresif sıvı ve kimyasallarla kullanmadan önce bize danışınız. Çalışma ömrünü uzatmak için filtrasyon kullanınız ve şok basınçlardan kaçınınız.

TEKNİK BOYUTLAR

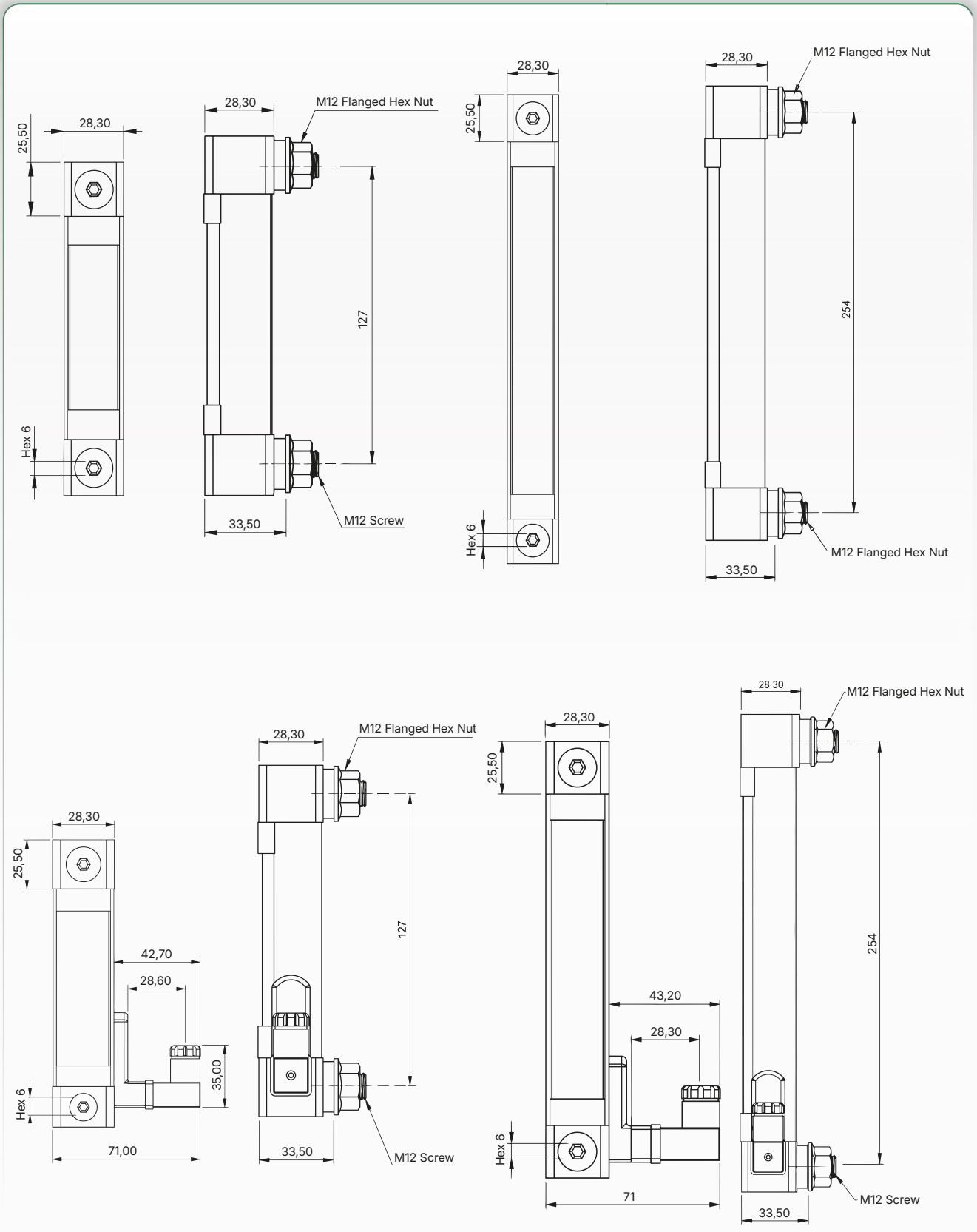

PNOTOL®
Safe Pressure Materials...

SICAKLIK

Sıcaklık Takip Ürünleri



PNOTOL
Safe Pressure Materials...

05

TST Serisi

Bimetal Termostat



ÜRÜN AÇIKLAMASI

TST Serisi Bimetal Termostatlar, sıcaklık belirlenen anahtarlama değerine ulaştığında elektrik devresini açmak veya kapatmak üzere tasarlanmıştır.

Kompakt yapısı sayesinde hidrolik güç ünitelerinde, yağlama sistemlerinde, soğutma sistemlerinde ve çeşitli endüstriyel uygulamalarda sıcaklık kontrolü ve sıcaklığa bağlı ekipman çalışması için kullanılabilir.

TST Serisi, uygulama ihtiyaçlarına göre NO (Normalde Açık) veya NC (Normalde Kapalı) kontak seçenekleriyle sunulmaktadır.



ÜRÜN ÖZELLİKLERİ

ELEKTRİKSEL

Kontak Tipi	NO veya NC
Maksimum Akım	10A @ 250 VAC
Nominal Gerilim	250 VAC, 50/60 Hz
Minimum Akım	1 mA @ 12 VDC
Kontak Direnci	≤ 50 mΩ
Elektrik Bağlantısı	DIN 43650 / EN 175301-803, 2 terminal + PE
Koruma Sınıfı	IP65
Elektriksel Ömür	100.000 çevrim

SICAKLIK

Standart Set Değerleri	35°C ... 120°C
Anahtarlama Sıcaklığı Aralığı	35 / 40 / 50 / 60 / 70 / 80 / 90 / 100 / 110 / 120°C
Anahtarlama Toleransı	±3°C
Reset Sıcaklığı	-20°C ... +100°C
Tipik Sıcaklık Diferansiyeli	Yaklaşık 15°C
Maksimum Ortam Sıcaklığı	205°C

MALZEME

Montaj Tipi	Vidalı proses bağlantısı
Proses Bağlantısı	G1/2"
Montaj Pozisyonu	Pozisyondan bağımsız
Maks. Çalışma Basıncı	10 bar
Anahtar Ağzı	27 mm

UYARI: Teknik dökümanda belirtilen değerler test edilmiş maksimum değerlerdir. Bu değerlerin dışında kullanım yapmayınız. Agresif sıvı ve kimyasallarla kullanmadan önce bize danışınız. Çalışma ömrünü uzatmak için filtrasyon kullanınız ve şok basınçlardan kaçınınız.

SİPARİŞ KODU ŞEMASI

MODEL	GÖVDE TÜRÜ	KONTAK TİPİ	PROSES BAĞLANTISI	ANAHTARLAMA SICAKLIĞI
TST Model Termostat	**(Boş)** Pirinç gövde – Standart Ⓨ Aluminyum Gövde	**NO** Normally Open **NC** Normally Closed	N10 G1/2" N11 22×1,5	**35** = 35°C **40** = 40°C **50** = 50°C **60** = 60°C **70** = 70°C **80** = 80°C **90** = 90°C **100** = 100°C **110** = 110°C **120** = 120°C

ELEKTRİK BAĞLANTI ŞEMASI

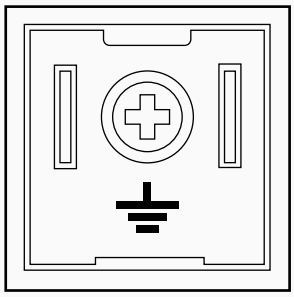

	NO Normalde Açık	**NC** Normalde Kapalı
Ayar Sıcaklığının Altında	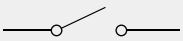	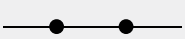
Ayar Sıcaklığının Üstünde	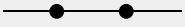	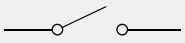

UYARI: Teknik dökümanda belirtilen değerler test edilmiş maksimum değerlerdir. Bu değerlerin dışında kullanım yapmayınız. Agresif sıvı ve kimyasallarla kullanmadan önce bize danışınız. Çalışma ömrünü uzatmak için filtrasyon kullanınız ve şok basınçlardan kaçınınız.

TEKNİK BOYUTLAR

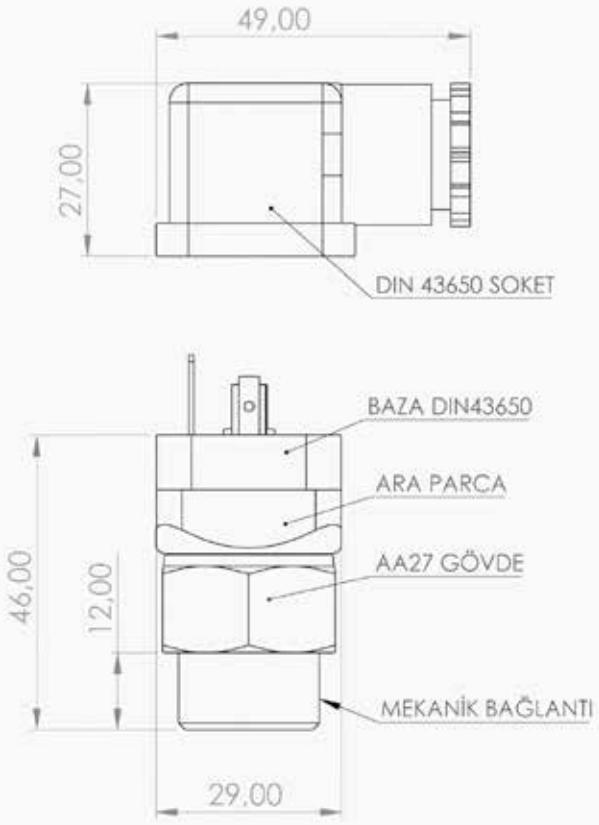

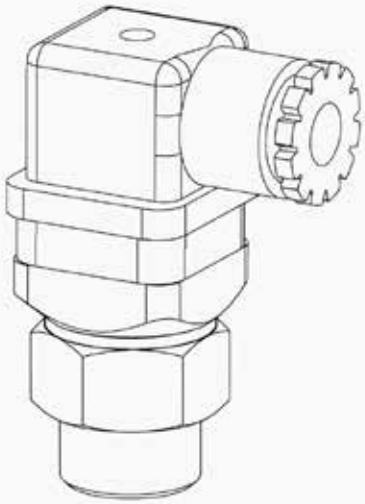

MEKANİK BAĞLANTI	
SİPARİŞ KODU	DİŞ ÖLÇÜSÜ
N10	G1/2"
N11	M22X1,5

UYARI: Teknik dökümanda belirtilen değerler test edilmiş maksimum değerlerdir. Bu değerlerin dışında kullanım yapmayınız. Agresif sıvı ve kimyasallarla kullanmadan önce bize danışınız. Çalışma ömrünü uzatmak için filtrasyon kullanınız ve şok basınçlardan kaçınınız.

PNOTOL®
Safe Pressure Materials...

Dolum ve Test Kitleri



06

AFT10 Serisi

Akümülatör Dolum Kiti





AFT10 Serisi
Akümülatör
Dolum Kiti

ÜRÜN TANITIMI

AD1.1 Akümülatör Dolum Aparatı, hidrolik akümülatörlerin azot gazıyla doldurulması, ön şarj basıncının ölçülmesi ve gerektiğinde ayarlanması için
kullanılır.

Uygun adaptörlerle farklı ip ve markalardaki akümülatörlere bağlanabilir; bakım, servis ve basınç kontrolü işlemlerinin pratik şekilde gerçekleştirilmesini sağlar.

ÜRÜN ÖZELLİKLERİ

MODEL	Threaded process connection
Maksimum Operasyon Basıncı	G1/2"
Dolum Hortumu	10 bar
Adaptörler	6 çeşit adaptör ;
7/8-14 UNF / G1/4'' / M14×1,5 / UNF 5/8" - 18 / UNF 5/16" - 24 / M8	
Basınç Ölçerler	2 çeşit basınç ölçer
Ø63 – 100 bar Arkadan Çıkışlı Kuru Tip Manometre	
Ø63 – 250 bar Arkadan Çıkışlı Kuru Tip Manometre	

UYGULAMA ALANI

- Hidrolik akümülatörlerin azotla doldurulması
- Ön şarj basıncının ölçülmesi
- Akümülatör basıncının ayarlanması
- Bakım ve servis işlemleri
- Periyodik basınç kontrolleri





UYARI: Teknik dökümanda belirtilen değerler test edilmiş maksimum değerlerdir. Bu değerlerin dışında kullanım yapmayınız. Agresif sıvı ve kimyasallarla kullanmadan önce bize danışınız. Çalışma ömrünü uzatmak için filtrasyon kullanınız ve şok basınçlardan kaçınınız.

MALZEME LİSTESİ

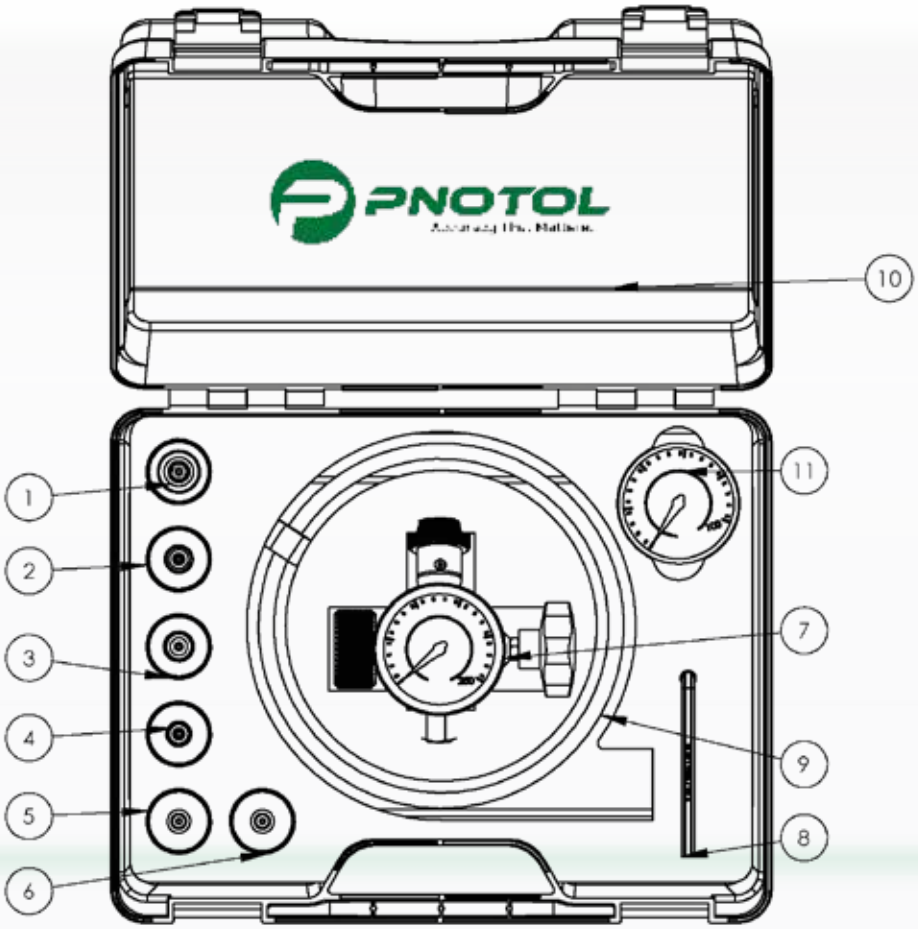

NO	PARCA NO	PARCA ADI	AD
1	03_01_016	AFT10 7/8 UNF ADAPTOR	1
2	03_01_017	AFT10 M14x1,5 ADAPTOR	1
3	03_01_018	AFT10 5/8 UNF ADAPTOR	1
4	03_01_019	AFT10 G1/4" ADAPTOR	1
5	03_01_020	AFT10 5/16 UNF ADAPTOR	1
6	03_01_025	AFT10 M8 ADAPTOR	1
7	AFT10	AKU DOLUM APARATI	1
8	02_01_04_002	6 ALLEN ANAHTAR (AFT10)	1
9	03_01_021	AFT10 M16x1,5-M12x1,5 DOLUM HORTUMU	1
10	02_05_01_001	AKÜ DOLUM ÇANTA	1
11	02_07_01_007	Ø63-100 BR.ARK.ÇIK.KURU.TİP.MANOMETRE	1

UYARI: Teknik dökümanda belirtilen değerler test edilmiş maksimum değerlerdir. Bu değerlerin dışında kullanım yapmayınız. Agresif sıvı ve kimyasallarla kullanmadan önce bize danışınız. Çalışma ömrünü uzatmak için filtrasyon kullanınız ve şok basınçlardan kaçınınız.

TEKNİK BOYUTLAR

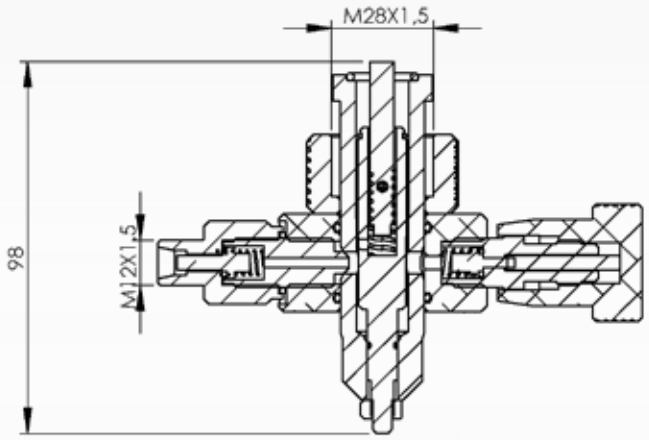

KESİT A-A
ÖLÇEK 1 : 2

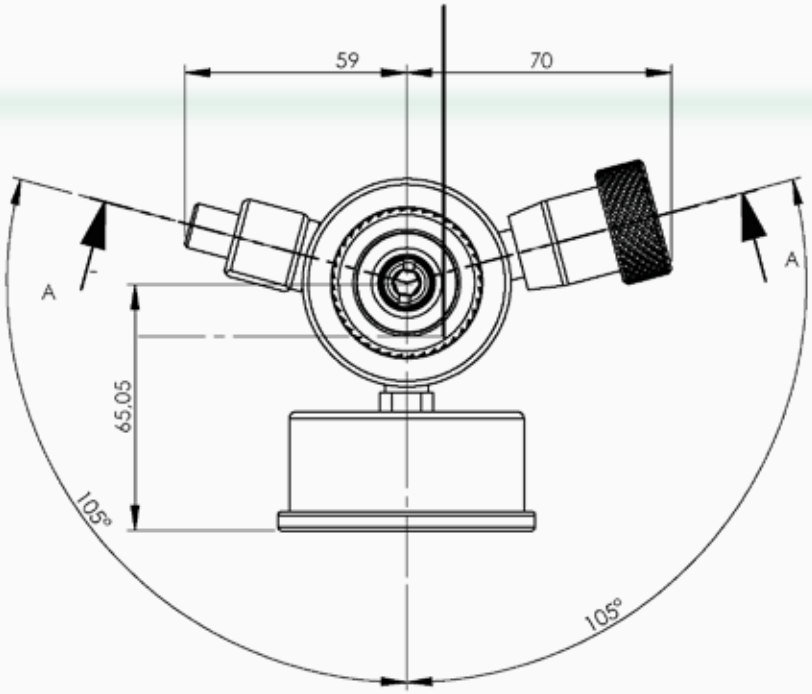

UYARI: Teknik dökümanda belirtilen değerler test edilmiş maksimum değerlerdir. Bu değerlerin dışında kullanım yapmayınız. Agresif sıvı ve kimyasallarla kullanmadan önce bize danışınız. Çalışma ömrünü uzatmak için filtrasyon kullanınız ve şok basınçlardan kaçınınız.

ADAPTÖR ÖLÇÜLERİ

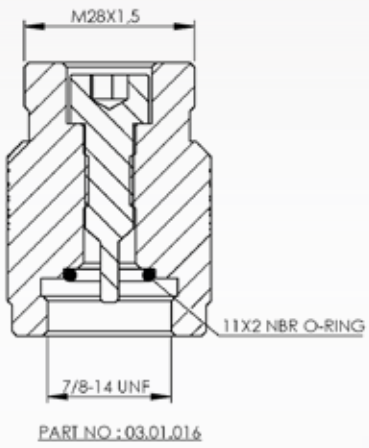

PART NO : 03.01.016

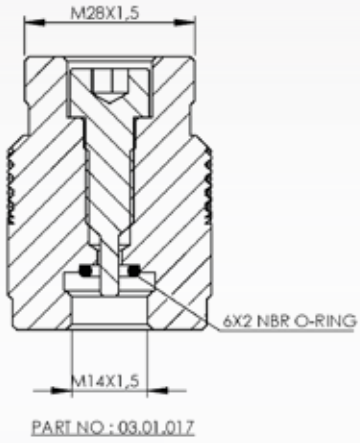

PART NO : 03.01.017

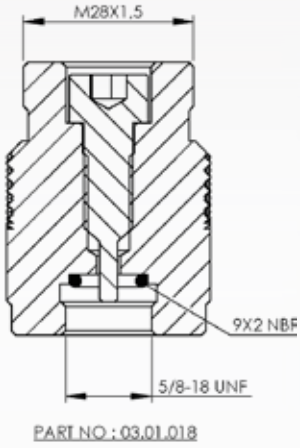

PART NO : 03.01.018

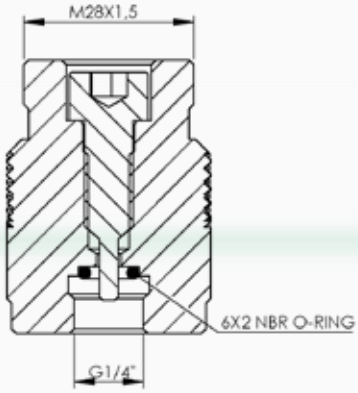

PART NO : 03.01.019

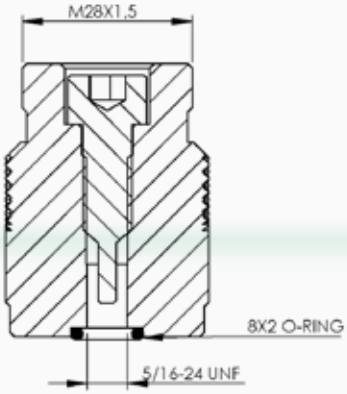

PART NO : 03.01.020

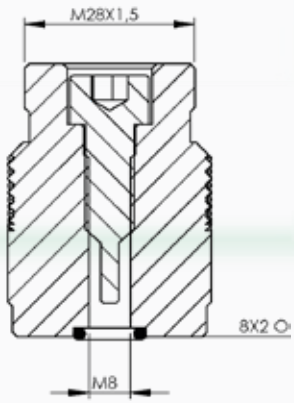

UYARI: Teknik dökümanda belirtilen değerler test edilmiş maksimum değerlerdir. Bu değerlerin dışında kullanım yapmayınız. Agresif sıvı ve kimyasallarla kullanmadan önce bize danışınız. Çalışma ömrünü uzatmak için filtrasyon kullanınız ve şok basınçlardan kaçınınız.

PNOTOL
Safe Pressure Materials...

İLETİŞİM

Basınç ve Seviye Kontrol Ürünleri

Ürün seçimi, teknik destek ve proje ihtiyaçlarınız içi PNOTOL ekibine ulaşabilirsiniz.

Adres
Demirci Mah. Akyıldız Sok.
Nilüfer / Bursa – TÜRKİYE

Telefon
+90 (224) 452 88 16

E-posta
pnotol@pnotol.com

Web
www.pnotol.com